www.markabolt.hu

HK634150XB

Használati útmutató

Üvegkerámia
indukciós tűzhelylap

www.markabolt.hu

Köszönjük, hogy egyik kiváló minőségű termékünket választotta!

A készülék optimális és hosszú távú teljesítményének biztosítása érdekében, kérjük, olvassa át alaposan a jelen használati útmutatót. Ezzel biztosítható, hogy az összes folyamatot tökéletesen és a leghatékonyabb módon vezérelje. Javasoljuk, tartsa biztonságos helyen ezt az útmutatót, hogy bármikor fellapozhassa, amikor szüksége van rá. Végül kérjük, az útmutatót adja át a készülék esetleges jövőbeli tulajdonosának.

Kívánjuk, sok örömöt leljen új készülékében!

Tartalomjegyzék

Biztonsági információk 2

Szerelési útmutató 4

Termékleírás 6

Használati útmutató 8

- Be és Ki 8
- Automatikus kikapcsolás 8
- A hőbeállítás 8
- A külső gyűrű be- és kikapcsolása 9
- Automatikus felmelegítés 9
- A Rásegítés funkció be- és kikapcsolása 9
- Az Időzítő használata 10
- A STOP+GO elindítása 10
- A kezelőpanel lezárása/lezárásának megszüntetése 10
- A gyerekzár 10

Hasznos javaslatok és tanácsok 11

Ápolás és tisztítás 13

Mit tegyek, ha... 13

Környezetvédelmi tudnivalók 15

- Csomagolóanyag 15

A változtatások jogát fenntartjuk

Biztonsági információk

Saját biztonsága és a készülék helyes üzemeltetése érdekében az üzembe helyezés és a használat előtt figyelmesen olvassa el ezt a kézikönyvet. Az utasítást mindig tartsa a készülékkel együtt, még ha áthelyezi vagy eladja is azt. A felhasználóknak teljesen tisztában kell lenniük a készülék működésével és biztonsági jellemzőivel.

Általános biztonsági tudnivalók

VIGYÁZAT

A készüléket csökkent fizikai, értelmi vagy mentális képességű, illetve megfelelő tapasztalatok és ismeretek híján lévő személyek (beleértve a gyermekeket is) nem használhatják. A biztonságukért felelős személynek felügyeletet és a készülék használatára vonatkozó útmutatást kell biztosítania számukra.

www.markabolt.hu

Gyermekzár

- Csak felnőttek használhatják a készüléket. Gondoskodni kell a gyermekek felügyeletéről annak biztosítása érdekében, hogy ne játsszanak a készülékkel.
- Minden csomagolóanyagot tartson gyermekektől távol. Fulladásveszélyesek!
- A gyermekeket tartsa távol a készüléktől, amikor be van kapcsolva.

VIGYÁZAT
A gyerekzár bekapcsolásával megelőzheti azt, hogy kisgyermekek vagy háziállatok véletlenül bekapcsolják a készüléket.

Biztonság működés közben

- Az első használat előtt a távolítson el minden csomagolóanyagot, matricát és fóliát a készülékről.
- Minden használat után állítsa a főzőzónákat "ki" állásba.
- Égésveszély! Soha ne tegyen a főzőfelületre fémtárgyakat, például evőeszközöket vagy fedőket, mert azok felforrósodhatnak.
- A beültetett szívritmus-szabályozóval rendelkezők felsőtestüket tartsák minimum 30 cm-re a bekapcsolt indukciós főzőzónáktól.

VIGYÁZAT
Tűzveszély! A túlhevített zsírok és olajok gyorsan lángra lobbanhatnak.

Helyes üzemelés

- Mindig kísérje figyelemmel a készüléket működés közben.
- A készüléket kizárólag háztartási ételkészítési feladatokra használja.
- Soha ne használja a készüléket tárolásra vagy munkafelületként.
- Ne tartson nagyon gyúlékony folyadékokat és anyagokat vagy olvadékony (műanyagból vagy alumíniumból készült) tárgyakat a készüléken vagy a készülék közelében.
- Legyen óvatos, amikor a készülék hálózati vezetékét közeli konnektorokba dugja. Ne hagyja, hogy az elektromos vezetékek hozzáérjenek a készülékhez vagy a forró edényekhez. Ne hagyja, hogy az elektromos vezetékek összekeveredjenek.

A készülék károsodásának megelőzése

- Ha tárgyak vagy edények esnek az üvegkerámiára, megsérülhet a felület.
- Az öntöttvas vagy öntött alumínium anyagú, illetve sérült aljú edények a főzőfelületen mozgatva megkarcolhatják az üvegkerámiát.
- Ne hagyja, hogy az edényekből elforrjon a víz, mert ez károsíthatja az edényeket és az üvegkerámia felületet is.
- Üres edénnyel vagy edény nélkül ne használja a főzőzónákat.
- Ne fedje le a készülék részeit alufóliával.
- Ne fedje be a munkafelület és az alatta lévő készülék előlapja közötti 5 mm-es szellőző rést.

www.markabolt.hu

VIGYÁZAT
Ha repedés van a felületen, húzza ki a készülék hálózati kábelének a csatlakozóját a csatlakozóaljzatból, nehogy áramütés érje.

Szerelési útmutató

Üzembe helyezés előtt , jegyezze fel ezeket az adatokat az adattábláról:
- A modell leírása (Modell).....
- Termékszám (Prod. Nr.) ....
- Sorozatszám (Ser. Nr.) .....

A készülék adattábláját az alsó burkolaton találja.

Modell HK634150XB		Prod.Nr.	949 593 373 00
Typ 58 GAD DA AU	220-240 V	50-60 Hz	Induction 3,7 kW
Made in Germany	Ser.Nr.		7,3 kW
AEG-ELECTROLUX			

Biztonsági tudnivalók

VIGYÁZAT
Kötelező elolvasni a táblán szereplő adatokat!
Győződjön meg arról, hogy a készülék nem sérült meg a szállítás közben. Ne csatlakoztasson sérült készüléket. Szükség esetén beszéljen a szállítóval.
A készülékeket kizárólag szakképzett szervizműszerész helyezheti üzembe, csatlakoztathatja, illetve javíthatja. Csak eredeti pótalkatrészeket használjon.
Csak azután használhatja a beépített készülékeket, hogy a készüléket beszerelte a szabványoknak megfelelő beépített szekrényekbe és munkafelületekbe.
Ne változtassa meg a műszaki specifikációkat, illetve ne módosítsa a készüléket. Személyi sérülés és a készülék károsodásának veszélye.
Teljes mértékben tartsa be annak az országnak a törvényeit, rendeleteit, irányelveit és szabványait, amelyikben a készüléket használja (biztonsági szabályok, újrahasznosítási szabályok, elektromos biztonsági előírások stb.)!
Tartsa meg a minimális távolságot a többi készülékhez és szekrényhez képest!
Helyezzen üzembe áramütés elleni védelmet, például a közvetlenül a készülék alatt található fiókokat lássa el védőpadlózattal!
Megfelelő tömítőanyaggal védje a munkalap vágófelületeit a nedvesség ellen.
Ragassza a készüléket a munkapulthoz megfelelő ragasztóval úgy, hogy ne maradjon üres hely közöttük!
Védje a készülék alját gőztől és a nedvességtől, pl. a mosogatógéptől vagy a sütőtől!
Ne telepítse a készüléket ajtó mellé vagy ablak alá. Ha nem így tesz, az ajtók vagy ablakok kinyitásakor leverheti a forró edényeket a főzőlapról.

VIGYÁZAT
A villamos áram sérülést okozhat. Gondosan tartsa be az elektromos csatlakozásokkal kapcsolatos utasításokat.

- A hálózati csatlakozóban áram van.
- Feszültségmentesítse a hálózati csatlakozókapcsot.

www.markabolt.hu

- Az áramütés elleni védelem biztosításával, helyesen végezze el az üzembe helyezést.
- A hálózati vezeték dugója és a konnektor közötti gyenge vagy rossz érintkezés miatt a csatlakozás túlságosan felforrósodhat.
- A rögzített csatlakozásokat egy képzett villanyszerelőnek szakszerűen kell beszerelnie.
- Használjon feszültségmentesítő bilincset a vezetékhez.
- Használjon H05BB-F típusú, Tmax. 90°C-ot (vagy ennél magasabb hőmérsékletet) elbíró megfelelő hálózati vezetéket az egyfázisú vagy kétfázisú csatlakozáshoz.
- A sérült vezetékeket cserélje ki különleges (H05BB-F típusú, Tmax. 90°C-ot elbíró) kábelekre vagy magasabb). Forduljon a helyi szervizközponthoz.

A készüléken kell lennie egy olyan elektromos szerelvénynek, amely lehetővé teszi, hogy a készüléket minden póluson le lehessen kötni a hálózatról; az érintkező nyílások szélességének minimum 3 mm-nek kell lennie.
Megfelelő szigetelő berendezésekkel kell rendelkezni: hálózatvédő túlterhelésvédő megszakítók, biztosítékok (a tokból eltávolított csavar típusú biztosítékok), földszivárgás-kioldó szerkezetek és érintkezők.

Összeszerelés

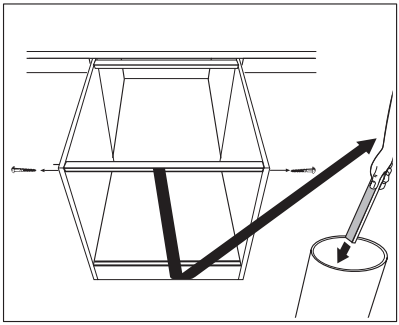

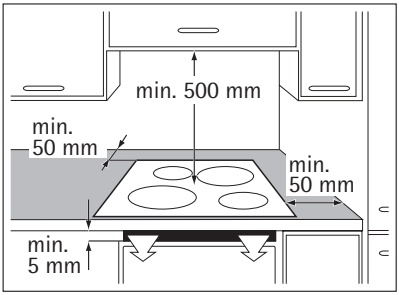

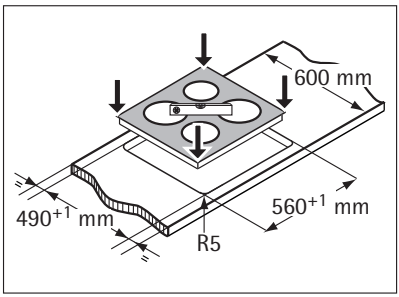

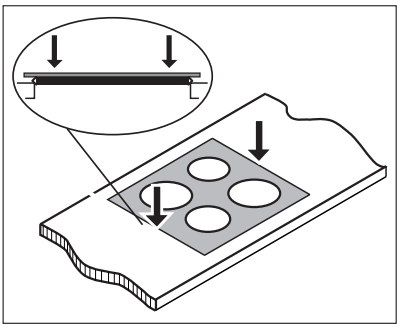

www.markabolt.hu

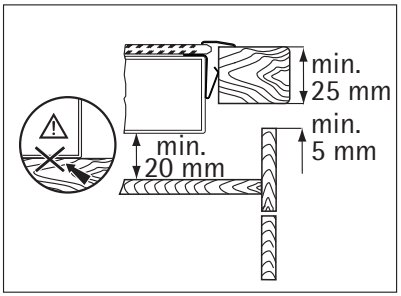

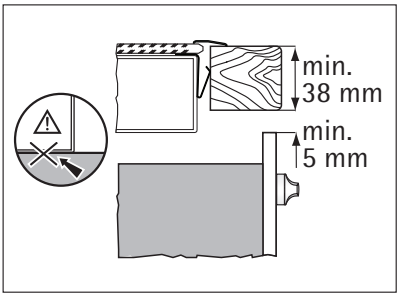

Ha védőburkolatot használ (kiegészítő tartozék), az 5 mm-es elülső szellőzőnyílás és a védőpadló közvetlenül a készülék alatt nem szükségesek.

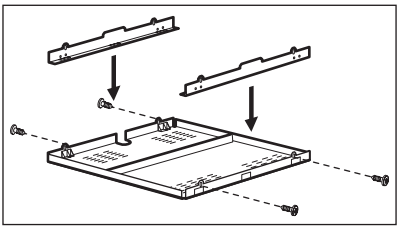

Termékleírás

A főzőfelület kialakítása

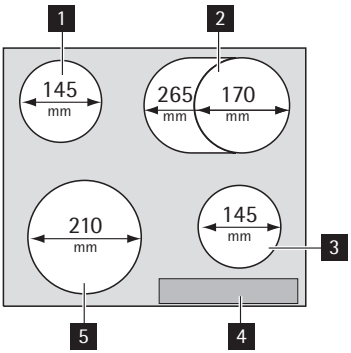

1 Egyszeres főzőzóna 1200 W
2 Ovális főzőzóna 1500/2400 W
3 1400 wattos indukciós főzőzóna 2500 wattos Rásegítés funkcióval
4 Kezelőpanel
5 2300 wattos indukciós főzőzóna 3700 wattos Rásegítés funkcióval

www.markabolt.hu

A kezelőpanel kialakítása

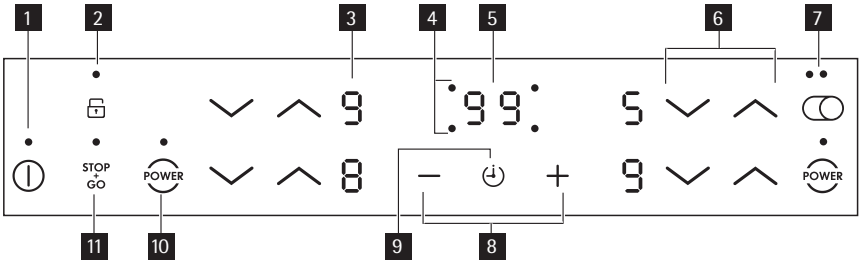

A készülék üzemeltetéséhez használja az érzékelőmezőket.

	érzékelőmező	funkció
1	⏻	elindítja és leállítja a főzőlapot
2	🔒 jelzőfénnyel	lezárja a kezelőpanelt/megszünteti a lezárást
3	hőbeállítás kijelzése	mutatja a hőbeállítást
4	főzőzónák időzítőkijelzői	mutatja, hogy melyik zónára végzi az idő beállítását
5	az időzítő kijelzése	mutatja az időt percben
6	∧ / ∨	növeli vagy csökkenti a hőbeállítást
7	⊂⊃ jelzőfénnyel	elindítja és leállítja a külső gyűrűt
8	+ / –	növeli vagy csökkenti az időt
9	⏲	kiválasztja a főzőzónát
10	POWER	elindítja a Rásegítés funkciót
11	STOP + GO	elindítja és leállítja a STOP+GO funkciót

Hőbeállítás kijelzése

Kijelzések és hangok közlik, melyik funkciók indultak el

Kijelző	Leírás
0	A főzőzóna ki van kapcsolva
u	A Melegentartás/ STOP+GO funkció aktív
1 - 9 / 2. - 6.	A főzőzóna működik
A	Automatikus felmelegítés funkció aktív
F	Az indukciós főzőzóna nem érzékeli az edényt
E	Meghibásodás történt
H	Egy főzőzóna még mindig forró (maradékhő)
L	Zárolás/Gyerekzár be van állítva

www.markabolt.hu

Kijelző	Leírás
P	A rásegítés funkció aktív
-	Az automatikus kikapcsolás aktív

Maradékhő jelzőfény

VIGYÁZAT
H Maradékhő miatti égési sérülések veszélye!

Az indukciós főzőzónák közvetlenül az edény alján biztosítják az ételkészítéshez szükséges hőt. Az üvegkerámiát az edények maradékhője kissé felmelegíti.

Használati útmutató

Az indukciós főzőzónákat megfelelő edényekkel használja.

Be és Ki

Érintse meg a ⏻ gombot 1 másodpercig a készülék indításához vagy leállításához.

Automatikus kikapcsolás

A funkció automatikusan leállítja a főzőlapot, ha:

- valamennyi főzőzóna ki van kapcsolva 0 .
- nem végzett hőbeállítást, miután elindította a főzőlapot.
- lefedte valamelyik érzékelőmezőt valamilyen tárggyal (serpenyő, konyharuha stb.) több mint 10 másodpercig. Hangjelzés hallható, amíg el nem távolítja a tárgyat.
- a főzőlap túlságosan felmelegszik (pl. egy lábasból elforr a folyadék). Mielőtt ismét használhatná a főzőlapot, a főzőzónának le kell hűlnie.
- nem megfelelő edényt használ. A F felgyullad a kijelző, és 2 perc múlva a főzőzóna automatikusan leáll.
- nem állított le egy főzőzónát, illetve nem módosította a hőbeállítást. Bizonyos idő után a - felgyullad, és a főzőlap leáll. Lásd a táblázatot.

Automatikus kikapcsolási időtartamok

Hőbeállítás	u 1 - 2	3 - 4	5	6 - 9
Leáll a következő idő után	6 óra	5 óra	4 óra	1,5 óra

A hőbeállítás

Érintse meg a ∧ gombot a hőbeállítás növeléséhez. Érintse meg a ∨ gombot a hőbeállítás csökkentéséhez. A kijelzőn a hőbeállítás látható. Érintse meg a ∧ és a ∨ gombot egyidejűleg a kikapcsoláshoz.

www.markabolt.hu

A külső gyűrű be- és kikapcsolása

A ténylegesen melegítő felület nagyságát az edény méretéhez tudja igazítani. Ha be akarja kapcsolni a külső gyűrűt, érintse meg az ◯◯ érzékelőmezőt. A jelzés felgyullad.
Ha ki akarja kapcsolni a külső gyűrűt, érintse meg az ◯◯ érzékelőmezőt ismét. A jelzés kialszik.

Automatikus felmelegítés

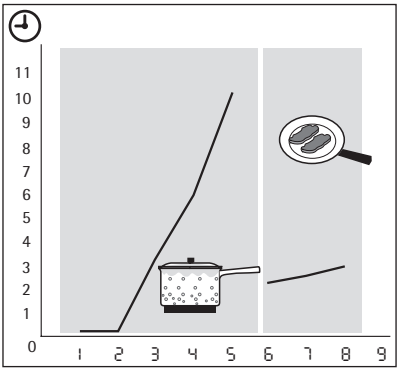

Ha bekapcsolja az automatikus felmelegítési funkciót, a beállított hőfok rövidebb idő alatt elérhető. Ez a funkció egy időre maximális hőfokra kapcsol (lásd az ábrát), majd a szükséges értékre csökkenti a hőmérsékletet.
Az automatikus felmelegítési funkció indítása:

1. Érintse meg ezt a gombot: ∨ . A kijelzőn a 9 jelenik meg.
2. Érintse meg a ∧ gombot ismételten mindaddig, míg a a kijelzőn meg nem jelenik a A jelzés.
3. Azonnal érintse meg a ∨ gombot ismételten mindaddig míg, a kívánt hőfok nem világít. 3 másodperc után a A jelenik meg a kijelzőn.

A funkció leállításához érintse meg ezt a gombot: ∨ .

A Rásegítés funkció be- és kikapcsolása

A Rásegítés funkció nagyobb teljesítményt tesz elérhetővé az indukciós főzőzónák számára. A Rásegítés funkció legfeljebb 10 percre aktiválható. Ez után az indukciós főzőzóna automatikusan visszakapcsol a legmagasabb hőbeállításra. A bekapcsoláshoz érintse meg a POWER kezelőgombot, a P jelzőfény felgyullad. A kikapcsoláshoz érintse meg a POWER vagy a ∨ kezelőgombot.

Teljesítménykezelés

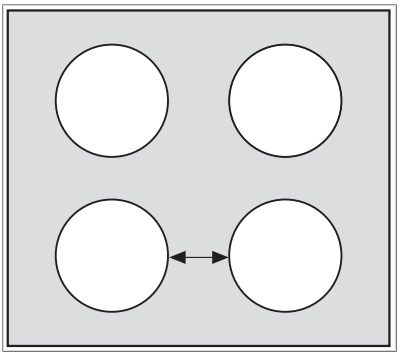

A teljesítménykezelés elosztja a teljesítményt a párt alkotó két főzőzóna között (lásd az ábrát). A rásegítés funkció a maximális szintre növeli a teljesítményt a párban lévő egyik főzőzónán, és a másik főzőzónán automatikusan lecsökkenti egy alacsonyabb teljesítményszintre. A csökkentett zóna kijelzője váltakozik.

www.markabolt.hu

Az Időzítő használata

Használja az időzítőt, ha be kívánja állítani, hogy a főzőzóna milyen hosszú ideig üzemeljen egy főzési ciklus alatt.

A főzőzóna kiválasztása után állítsa be az időzítőt.

A hőbeállítást egyaránt elvégezheti az időzítő beállítása előtt vagy után.

- **A főzőzóna kiválasztása:** érintse meg a kezelőgombot ismételten, amíg a szükséges főzőzóna jelzése fel nem gyullad.
- **Az időzítő indítása vagy módosítása:** érintse meg az időzítő + vagy − kezelőgombját az idő beállításához (00 - 99 perc). Amikor a főzőzóna jelzése lassabban villog, az idő visszaszámolása megkezdődött.
- **Az időzítő leállítása:** válassza ki a főzőzónát a kezelőgombbal, és érintse meg a − kezelőgombot az időzítő kikapcsolásához. A hátralévő idő visszaszámlálása 00 eléréséig megy. A főzőzóna jelzés kialszik.
- **A hátralévő idő ellenőrzése:** válassza ki a főzőzónát a kezelőgombbal. A főzőzóna jelzése gyorsabban villog. A kijelzőn a hátralévő idő látható.

Amikor az idő letelik, egy hangjelzés hallható, és a 00 villog. A főzőzóna kikapcsol.

- **A hangjelzés leállítása:** érintse meg a gombot

Amikor a főzőzónák nem üzemelnek, az időzítőt **percszámlálóként** használhatja. Érintse meg a kezelőgombot. Érintse meg a ∧ vagy a ∨ gombot az idő kiválasztásához. Amikor az idő letelik, egy hangjelzés hallható, és a 00 villog

STOP+GO A STOP+GO elindítása

A STOP+GO funkció az összes üzemelő főzőzónát melegen tartás beállításra állítja.

- **Érintse meg a STOP+GO gombot** ezen funkció indításához. A u jel felgyullad.
- **Érintse meg a STOP+GO gombot** ezen funkció leállításához. A korábban beállított hőbeállítás felgyullad.

A STOP+GO nem állítja le az időzítő funkciót.

A STOP+GO teljesen zárolja a kezelőpanelt a érzékelőmező kivételével.

A kezelőpanel lezárása/lezárásának megszüntetése

Zárolhatja a kezelőpanelt a kivételével. Ezzel megelőzi a hőbeállítás véletlen módosítását egy ételkészítési munkafolyamat során.

Érintse meg a szimbólumot. A L jel felgyullad 4 másodpercre.

Az időzítő még működik.

Érintse meg a jelet a funkció kikapcsolásához. A korábban beállított hőbeállítás felgyullad.

A készülék kikapcsolásakor ezt a funkciót is kikapcsolja.

A gyerekzár

Ez a funkció megakadályozza a főzőlap véletlen üzemeltetését.

A gyerekzár elindítása

- Indítsa el a főzőlapot a gombbal. **Ne végezze el a hőbeállítást** .
- Érintse meg a gombot a hangjelzés megszólalásáig. . A L jel felgyullad. Kapcsolja ki a készüléket.

www.markabolt.hu

A gyerekzár kiiktatása
- Indítsa el a főzőlapot a ⏻ gombbal. A L felgyullad. Érintse meg a 🔒 gombot a hangjelzés megszólalásáig. Felgyullad a 🔒
- Kapcsolja ki a készüléket.

A gyerekzár ideiglenes kiiktatása egy főzési munkaszakaszra
- Indítsa el a főzőlapot a ⏻ gombbal. A L jel felgyullad.
- Érintse meg a 🔒 gombot a hangjelzés megszólalásáig. A 🔒 jel felgyullad. **Végezze el a hőbeállítást 10 másodpercen belül.** Működtetheti a főzőlapot. Amikor a főzőlapot a ⏻ kapcsolóval állítja le, ismételten üzembe lép a gyermekzár.

Hasznos javaslatok és tanácsok

Sütőedények

- Az edény alja legyen minél vastagabb és laposabb.
- A zománcozott acél-, illetve az alumínium- vagy rézaljú edények az üvegkerámia felület elszíneződését válthatják ki.

Edények indukciós főzőzónákhoz

Az indukciós főzés során egy hatékony elektromágneses mező majdnem azonnal hőt generál az edény belsejében.

Az edény anyaga
- **megfelelő:** öntöttvas, acél, zománcozott acél, rozsdamentes acél, többrétegű edényalj (a gyártó által megfelelőnek jelölve).
- **nem megfelelő:** alumínium, réz, sárgaréz, üveg, kerámia, porcelán

Az edény akkor megfelelő indukciós főzőlaphoz, ha...
- ... egy kis víz nagyon gyorsan felforr a legmagasabb hőbeállításra állított zónán...
- ... a mágnes hozzátapad az edény aljához.

Az edény alja legyen minél vastagabb és laposabb.
Edények méretei : Az indukciós főzőzónák bizonyos határok között automatikusan az edény aljának méretéhez. Azonban az edény aljának mágnesezhető részének egy minimális átmérővel rendelkeznie kell, amely a főzőzóna kb. 3/4-e.

Működési zajok

Ha a következőt hallja:
- recsegő zaj: az edény különböző anyagokból készült (szendvicskonstrukció)
- fütyülés: egy vagy több főzőzónát használ magas teljesítményszinten, és az edény különböző anyagokból készült (szendvicskonstrukció).
- zümmögés: magas teljesítményszintet használ.
- kattogás: elektromos kapcsolás megy végbe.

www.markabolt.hu

- sziszegés, zümmögés: a ventilátor üzemel.

Ezek a zajok normális jelenségnek számítanak, és nem utalnak semmilyen hibára.

Energiatakarékosság

- Lehetőség szerint mindig tegyen fedőt az edényekre.
- Az edényt már elindítás előtt tegye rá a főzőzónára.
- A főzőzónákat a főzési ciklus befejeződése előtt zárja el, hogy a maradékhőt is fel tudja használni.
- Az edényaljak és a főzőzónák méretének mindig meg kell egyezniük.

Példák különböző főzési alkalmazásokra

A táblázatban szereplő adatok csak útmutatásul szolgálnak.

Hőbeállítás	Használja az alábbiakhoz:	Idő	Tanácsok
⊔ 1	Főtt ételek melegen tartása	szükség szerint	Burkolat
1-2	Hollandi mártás, olvasztás: vaj, csokoládé, zselatin	5 - 25 perc	Időnként keverje meg
1-2	Keményítés: könnyű omlett, sült tojás	10 - 40 perc	Fedővel lefedve készítse
2-3	Rizs és tejalapú ételek párolása, készételek felmelegítése	25 - 50 perc	A folyadék mennyisége legalább kétszerese legyen a rizsének, a tejet kevergesse főzés közben
3-4	Zöldségek, hal gőzölése, hús párolása	20 - 45 perc	Adjon hozzá néhány evőkanálnyi folyadékot
4-5	Burgonya gőzölése	20 - 60 perc	Használjon max. 1/4 l vizet 750 g burgonyához
4-5	Nagyobb mennyiségű étel, párolt hús és leves készítése	60 - 150 perc	Legfeljebb 3 l folyadék plusz a hozzávalók
6-7	Kímélő sütés: bécsi szelet, borjúhús, cordon blue, borda, húspogácsa, kolbász, máj, rántás, tojás, palacsinta, fánk	szükség szerint	Félidőben fordítsa meg
7-8	Erős sütés, burgonyatallér, bélszín, marhaszeletek	5 - 15 perc	Félidőben fordítsa meg
9	Nagymennyiségű víz forralása, tészta kifőzése, hús barnítása (gulyás, serpenyős sültek), burgonya bő olajban sütése		

A Rásegítés funkció nagymennyiségű víz felmelegítésére szolgál.
Az indukciós főzőzónák gyorsabbak és az energiafelhasználást tekintve hatékonyabbak a hagyományos főzőzónáknál.

www.markabolt.hu

Akrilamid tájékoztatás

A legújabb tudományos ismeretek azt mondják, hogy amikor megpirítja az ételt (különösen a keményítőtartalmúakat), a felszabaduló akrilamidok veszélyt jelenthetnek az egészségre. Így azt ajánljuk, hogy a lehető legalacsonyabb hőmérsékleten főzzön, és ne pirítsa meg nagyon az ételeket.

Ápolás és tisztítás

Minden használat után tisztítsa meg a készüléket.
Mindig olyan edényeket használjon, amelyeknek tiszta az alja.

VIGYÁZAT
Az éles eszközök és a dörzshatású tisztítóanyagok károsítják a készüléket. Biztonsági okokból **ne** tisztítsa a készüléket gőzborotvával vagy nagynyomású tisztítóberendezéssel.

Az üvegkerámián megjelenő karcolások vagy sötét foltok nem befolyásolják a készülék működését.

Távolítsa el a szennyeződést:

1. – **Azonnal távolítsa el:** a megolvadt műanyagot, folpackot, valamint a cukortartalmú ételeket. Használjon speciális üvegkerámiához való kaparót. Állítsa éles szögben az üvegkerámia felületre a kaparót, majd csúsztassa végig a pengét a felületen.
   – **Kapcsolja ki a készüléket, és hagyja lehűlni** , mielőtt letisztítaná a következőket: a vízkőkarikák, vízgyűrűk, zsírfoltok, fényes fémes elszíneződések. Használjon üvegkerámiához vagy rozsdamentes acélhoz való különleges tisztítószert.
2. Tisztítsa meg a készüléket enyhén mosószeres nedves ruhával.
3. Végezetül **dörzsölje át a készüléket tiszta ruhával.**

Mit tegyek, ha...

Probléma	Lehetséges ok és megoldás
Nem tudja elindítani vagy üzemeltetni a készüléket.	• A gombzár vagy a gyerekzár működik . Állítsa le a funkciót. Lásd "A kezelőpanel lezárása/lezárásának megszüntetése" c. és a "Gyerekzár" c. részt. • STOP+GO működik . Állítsa le a funkciót. Lásd a "Leállítás és elindítás" c. szakaszt. • 2 vagy több érzékelőmezőt érintett meg egyszerre. Csak egy érzékelőmezőhöz érjen. • Víz- vagy zsírfoltok vannak a kezelőpanelen. Tisztítsa meg a kezelőpanelt • Indítsa el újra a készüléket, és 10 másodpercen belül állítsa be a hőfokot.

www.markabolt.hu

Probléma	Lehetséges ok és megoldás
Hang hallatszik a készülék kikapcsolt állapotában.	Letakart egy vagy több érzékelőmezőt. Szüntesse meg az érzékelőmezők letakarását.
Hangjelzés hallatszik 6-szor, a készülék leáll.	Letakart egy vagy több érzékelőmezőt. Szüntesse meg az érzékelőmezők letakarását.
Nem gyullad ki a maradékhő jelzőfénye.	A főzőzóna még nem forrósodott fel, mert csak rövid ideje van működésben. Ha a főzőzónának forrónak kell lennie, forduljon az ügyfélszolgálathoz.
Az automatikus felmelegítés funkció nem indul el.	• A főzőzónát még mindig maradékhő melegíti H . Hagyja lehűlni a főzőzónát • A hőbeállítás értéke a legmagasabb. A legmagasabb értékű hőbeállítás ugyanolyan teljesítményű, mint a felmelegítés funkció.
Hangjelzés hallatszik, majd a készülék elindul és újra leáll. 5 másodperc elteltével újabb hangjelzés hallatszik.	Lefedte a I mezőt. Szüntesse meg az érzékelőmező letakarását.
Az érzékelőmező felmelegszik.	Az edény túl nagy, vagy az edényt a kezelőszervekhez túl közelre helyezte. A nagy edényeket szükség esetén a hátsó főzőzónákra helyezze.
A kijelző két hőbeállítás között váltogat.	A Teljesítménykezelés funkció éppen az adott főzőzóna teljesítményét csökkenti. Használja a másik oldalon lévő főzőzónákat.
A - felgyullad.	• Működik az automatikus kikapcsolás. Állítsa le a készüléket, majd indítsa újra. A főzőzóna túlhevülés elleni védelme működik. Állítsa le a főzőzónát, és indítsa újra.
A F felgyullad.	• Az edény nem megfelelő. Használjon megfelelő edényeket. • Nincs edény a főzőzónára helyezve. Tegyen edényt a főzőzónára. • Az edény aljának átmérője túl kicsi a főzőzónához. Használjon megfelelő edényeket.
Felgyullad a E és egy szám.	Hiba van a készülékben. Húzza ki egy időre a konnektorból a készülék hálózati vezetékét. Vegye ki a biztosítékot a ház elektromos rendszeréből. Csatlakoztassa újra. Ha a E újra felgyullad, hívja az ügyfélszolgálatot.
Felgyullad a E és a - .	Túl erős fény éri a kezelőpanelt, pl. erős napfény. Árnyékolja le rövid időre (például a kezével) a kezelőpanelt. Hangjelzés hallatszik, a készülék leáll. Indítsa el ismét a készüléket.

www.markabolt.hu

Probléma	Lehetséges ok és megoldás
A E4 világít.	Hiba van a készülékben, mivel egy edényből elforrt minden, vagy nem megfelelő edényt használ. A főzőzóna túlhevülés elleni védelme működik. Működik az automatikus kikapcsolás. Kapcsolja ki a készüléket. Vegye le a forró edényt. Kb. 30 másodperc múlva kapcsolja be újra a főzőzónát. Az E4 eltűnik, de a maradékhő jelzőfény tovább világíthat. Hűtse le az edényt, és ellenőrizze, hogy megfelel-e az "Edények az indukciós főzőzónához" c. részben leírtaknak.

Ha a fenti megoldásokat már megpróbálta, de nem tudta megoldani a problémát, forduljon az eladóhoz vagy az Ügyfélszolgálati osztályhoz. Adja meg nekik az adattáblán olvasható adatokat, az üvegkerámia háromjegyű kódját (a főzőfelület sarkában látható), valamint a megjelent hibaüzenetet.
Ha nem megfelelően üzemeltette a készüléket, az ügyfélszolgálat szerelője vagy az eladó kiszállása nem lesz ingyenes, még a garanciális időszakban sem. Az ügyfélszolgálattal és a garanciális feltételekkel kapcsolatos tájékoztatást a garanciakönyvben találja meg.

Környezetvédelmi tudnivalók

A terméken vagy a csomagoláson található szimbólum azt jelzi, hogy a termék nem kezelhető háztartási hulladékként. Ehelyett a terméket el kell szállítani az elektromos és elektronikai készülékek újrahasznosítására szakosodott megfelelő begyűjtő helyre. Azzal, hogy gondoskodik ezen termék helyes hulladékba helyezéséről, segít megelőzni azokat, a környezetre és az emberi egészségre gyakorolt potenciális kedvezőtlen következményeket, amelyeket ellenkező esetben a termék nem megfelelő hulladékkezelése okozhatna. Ha részletesebb tájékoztatásra van szüksége a termék újrahasznosítására vonatkozóan, kérjük, lépjen kapcsolatba a helyi önkormányzattal, a háztartási hulladékok kezelését végző szolgálattal vagy azzal a bolttal, ahol a terméket vásárolta.

Csomagolóanyag

A csomagolóanyagok környezetbarátak és újrahasznosíthatóak. A műanyag komponensek azonosítását a jelölés biztosítja: >PE<, >PS< stb. A csomagolóanyagokat háztartási hulladékként a területi hulladékkezelő létesítménybe juttassa el.

www.markabolt.hu

www.electrolux.com

www.aeg-electrolux.hu

892935529-C-032010